CATALOGO RICAMBI CARBURATORI

DELLORTO

MOTOVEICOLI

Tipo carburatore	Diametro diffusori
VHST ... BS - BD	**24 - 26 - 28**

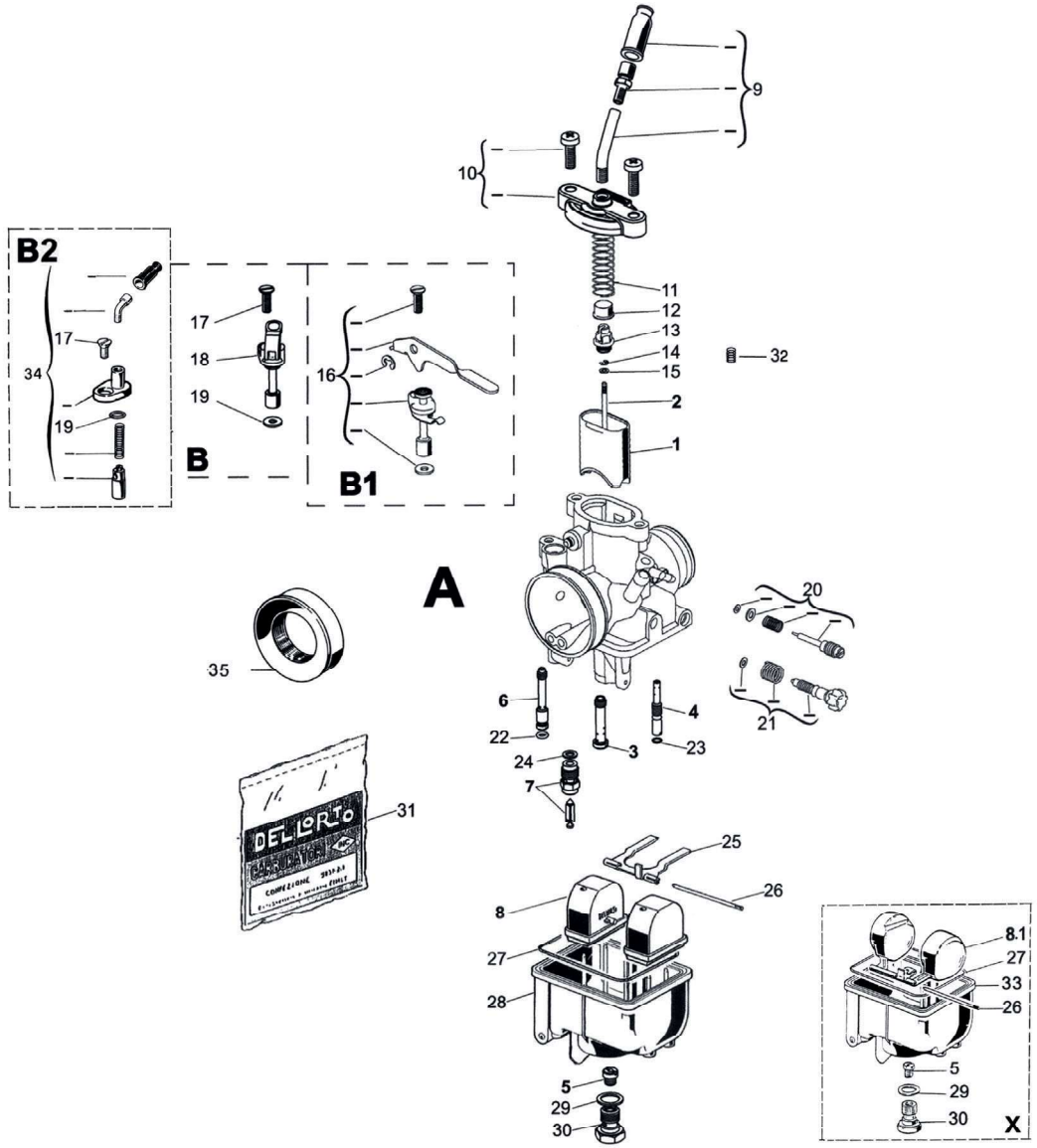

Fig.	Numero	Denominazione
		PARTICOLARI DI TARATURA
1	**16620 x 64**	**Valvola** gas
2	**2265 x 08**	**Spillo** conico D
3	**16680 x 28**	**Polverizzatore** HE
	16734 x 28	**Polverizzatore** HG
	16735 x 28	**Polverizzatore** HH
	8358 x 28	**Polverizzatore** K
	9564 x 28	**Polverizzatore** AQ
4	**16690 x 02**	**Getto** emulsionatore minimo S
	17014 x 02	**Getto** emulsionatore minimo U
5	**6413 x 02**	**Getto** massimo
6	**7746 x 02**	**Getto** avviamento
	8894 x 02	**Getto** avviamento
7	**10375 x 33**	**Valvola** a spillo (spillo molleggiato ø 3.6)
	8649 x 33	**Valvola** a spillo (spillo molleggiato ø 5)
	16954 x 33	**Valvola** a spillo (c/ancorina)
8	**15760 x 80**	**Galleggiante**
8.1	**9010 x 80**	**Galleggiante**
		PARTICOLARI SENZA TARATURA
9	**53038 - 78**	**Kit** vite tendifilo (50°)
	53129 - 78	**Kit** vite tendifilo (62°)
10	**53121 - 78**	**Kit** coperchio camera miscela
11	**16344 - 61**	**Molla** rich. valvola gas (kg. 1,50)
	16642 - 61	**Molla** rich. valvola gas (kg. 1,30)
	16679 - 61	**Molla** rich. valvola gas (kg. 0,84)
	16733 - 61	**Molla** rich. valvola gas (kg. 1,25)
	16739 - 61	**Molla** rich. valvola gas (kg. 0,53)
12	**14416 - 52**	**Fondello** guida molla
13	**16663 - 04**	**Nipplo** valvola gas
14	**9596 - 21**	**Fermaglio** spillo conico
15	**10825 - 23**	**Rondella**
16	**53120 - 78**	**Kit** dispositivo avviamento (BETA)
17	**7745 - 36**	**Vite** fissaggio dispositivo avviamento
18	**16621 - 64**	**Dispositivo** avviamento
19	•	**Guarnizione** dispositivo avviamento
20	**53022 - 78**	**Kit** vite regolazione miscela minimo
21	**53119 - 78**	**Kit** vite regolazione valvola gas
22	•	**Guarnizione** getto avviamento
23	•	**Guarnizione** emulsione minimo
24	•	**Guarnizione** valvola a spillo
25	**13154 - 26**	**Bilanciere** galleggiante
	16863 - 26	**Bilanciere** (per spillo c/ancorina)
26	**7346 - 22**	**Perno** galleggiante
27	•	**Guarnizione** vaschetta
28	**13590 - 96**	**Vaschetta**
29	•	**Guarnizione** tappo vaschetta
30	**6267 - 34**	**Tappo** vaschetta
31	**52627 - 77**	**Busta** guarnizioni
32	**10283 - 61**	**Molla** nipplo
33	**9426 - 96**	**Vaschetta**
34	**53141 - 78**	**Kit** starter filo
35	**17336 - 82**	**Raccordo** presa aria

• Compresa nella busta guarnizioni

CATALOGO RICAMBI CARBURATORI DELLORTO MOTOVEICOLI	Tipo carburatore	Diametro diffusori
	VHST ... CS - CD	**26 - 28**

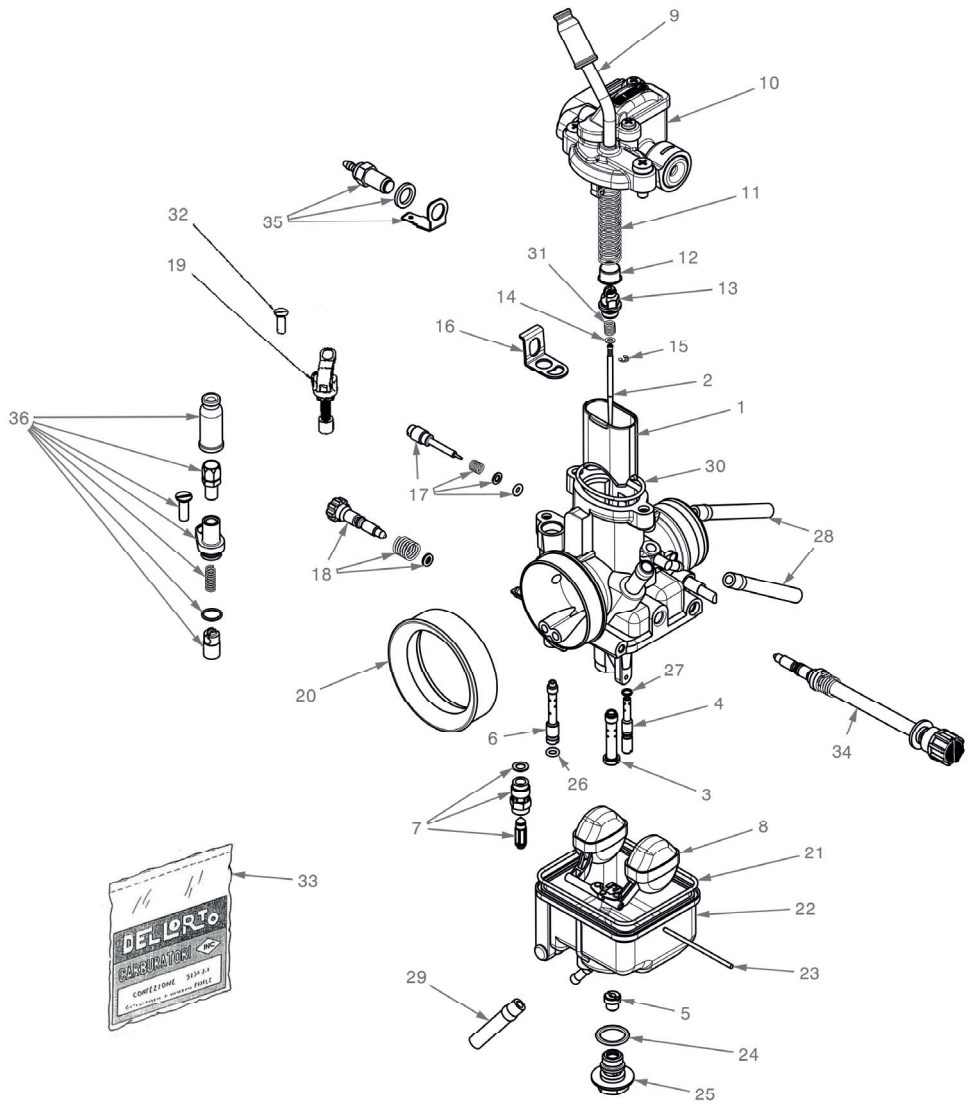

Fig.	Numero	Denominazione
		PARTICOLARI DI TARATURA
1	**16620 x 64**	**Valvola** gas
2	**2265 x 08**	**Spillo** D
3	**9654 x 28**	**Polverizzatore**
4	**17014 x 02**	**Getto** emulsionatore minimo U
5	**6413 x 02**	**Getto** massimo
6	**7746 x 02**	**Getto** avviamento
7	**8649 x 33**	**Valvola** a spillo
8	**9010 x 80**	**Galleggiante**
		PARTICOLARI SENZA TARATURA
9	**53173 - 78**	**Kit** tubetto
10	**18127 - 53**	**Coperchio** compl. con TPS (HM)
	17305 - 53	**Coperchio** compl. con TPS (APRILIA)
	18260 - 53	**Coperchio** compl. con TPS (HUSQVARNA)
11	**16679 - 61**	**Molla** valvola gas
12	**14416 - 52**	**Fondello** guida molla
13	**17289 - 04**	**Nipplo** valvola gas
14	**10825 - 23**	**Rondella**
15	**9596 - 21**	**Fermaglio** spillo conico
16	**17288 - 63**	**Supporto** leva TPS
17	**53022 - 78**	**Kit** vite regolazione miscela minimo
18	**53119 - 78**	**Kit** vite regolazione valvola gas
19	**16621 - 64**	**Starter** a leva
20	**17336 - 82**	**Raccordo** presa aria
21	•	**Guarnizione** vaschetta
22	**13782 - 96**	**Vaschetta**
23	**7346 - 22**	**Perno** galleggiante
24	•	**Guarnizione** tappo vaschetta
25	**11771 - 34**	**Tappo** vaschetta
26	•	**Guarnizione** getto avviamento
27	•	**Guarnizione** getto minimo
28	**13029 - 35**	**Tubetto** aria vaschetta
29	**11881 - 35**	**Tubetto** tubetto vaschetta
30	•	**Guarnizione** coperchio camera miscela
31	**10283 - 61**	**Molla** contrasto spillo conico
32	**7745 - 36**	**Vite** fissaggio starter
33	**52627 - 77**	**Busta** guarnizioni
34	**17406 - 37**	**Vite** flessibile regolazione valvola
35	**53097 - 78**	**Kit** riscaldatore
36	**53142 - 78**	**Kit** starter filo

• Compresa nella busta guarnizioni